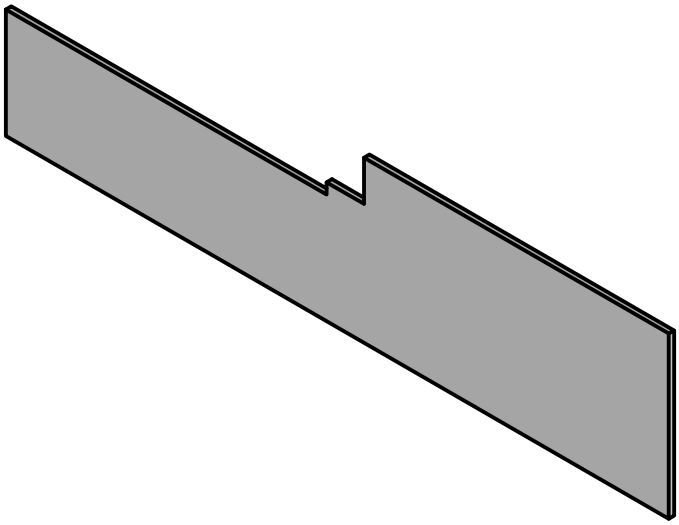



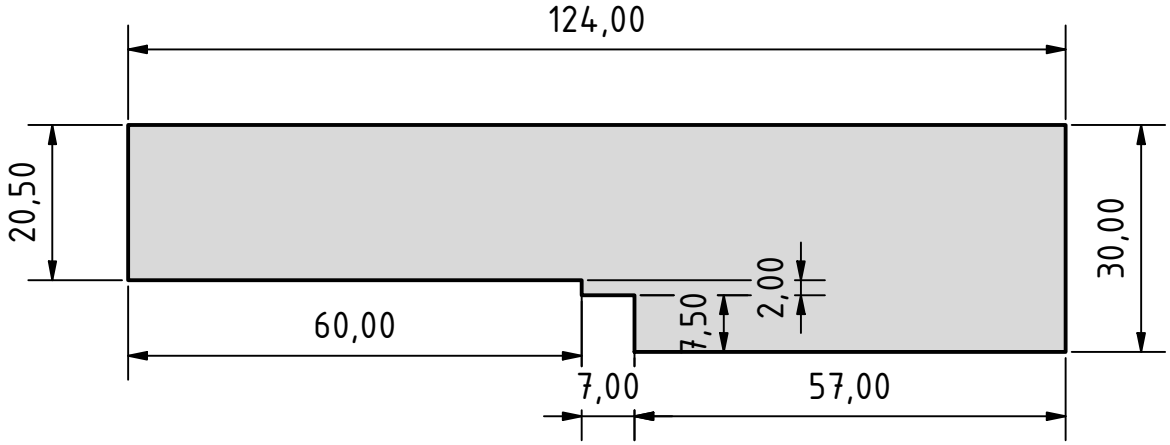

Tin plated copper

					Datum	Name
				Gezeich	09.12.2024	Wernegger
				Kontroll		
				Norm		

HT600001427

1

A4

Status	Änderungen	Datum	Name